第22回（2023年） 豊樹 CUP 組合せ表 2日目（2/12）

試合時間　5-1-5-(3)-5-1-5　　試合時間や試合間は各会場にて異なりますので、別紙にてご確認願います

①波多江小会場 （A・B コート） 女子1位ﾊﾟｰﾄ・交流戦

女子A-1位 ［　］ A-9 － 女子B-1位 ［　］

女子A-2位 ［　］ A-8 － 女子B-2位 ［　］

女子A-3位 ［　］ A-7 － 女子B-3位 ［　］

女子C-1位 ［　］ B-9 － 女子D-1位 ［　］

女子C-2位 ［　］ B-8 － 女子D-2位 ［　］

女子C-3位 ［　］ B-7 － 女子D-3位 ［　］

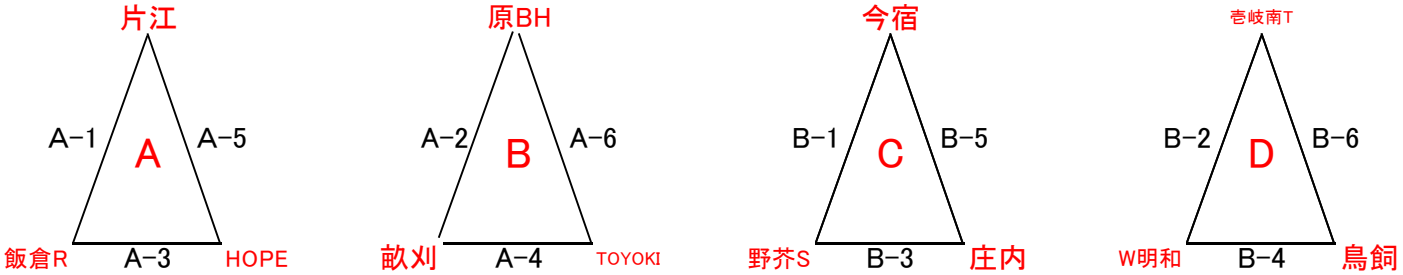

②東風小会場 （C・D コート） 男子1位ﾊﾟｰﾄ

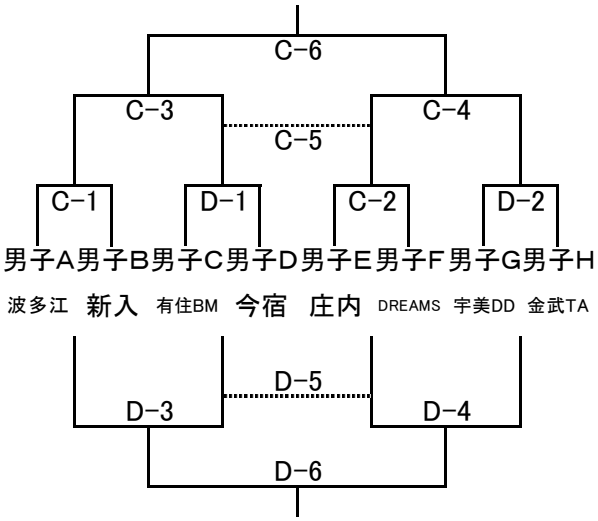

③前原小会場 （E・F コート） 男子交流戦

三角形1位 ［　］ E-7 － ﾄｰﾅﾒﾝﾄ1位 ［　］

三角形2位 ［　］ E-6 － ﾄｰﾅﾒﾝﾄ2位 ［　］

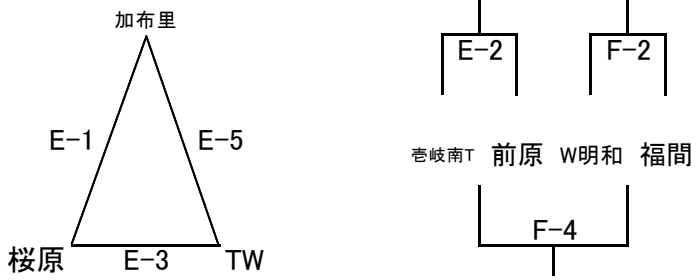

④加布里小会場 （G・H コート） 男女交流戦

女子E-1位 ［　］ G-8 － 女子F-1位 ［　］

女子E-2位 ［　］ H-8 － 女子F-2位 ［　］

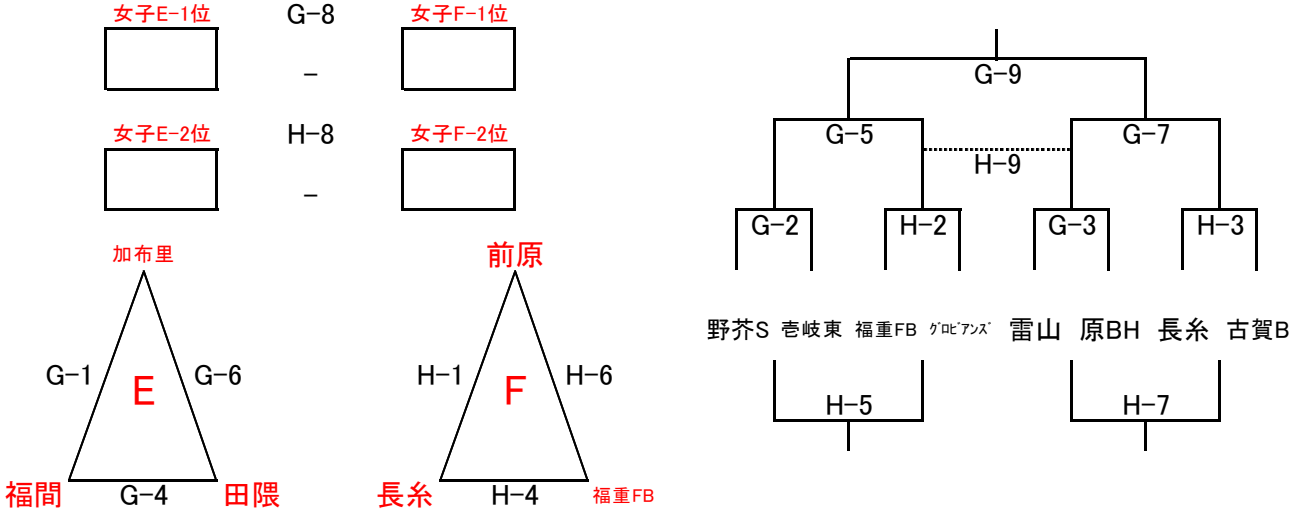

2月12日
（2日目）日曜日

第22回　豊樹カップ

波多江小学校
糸島市波多江駅北4丁目12-1

	Aコート　ステージ側				Bコート　入り口側			
1（女子）	試合時間	8:50～			試合時間	8:50～		
		1位パート				交流戦		
	片江	×	飯倉R		今宿	×	野芥S	
	審判	原BH	畝刈		審判	壱岐南T	W明和	
	TO:	HOPE			TO:	庄内		
2（女子）	試合時間	9:45～			試合時間	9:45～		
		1位パート				交流戦		
	原BH	×	畝刈		壱岐南T	×	W明和	
	審判	飯倉R	HOPE		審判	野芥S	庄内	
	TO:	TOYOKI			TO:	鳥飼		
3（女子）	試合時間	10:40～			試合時間	10:40～		
		1位パート				交流戦		
	飯倉R	×	HOPE		野芥S	×	庄内	
	審判	畝刈	TOYOKI		審判	W明和	鳥飼	
	TO:	片江			TO:	今宿		
4（女子）	試合時間	11:35～			試合時間	11:35～		
		1位パート				交流戦		
	畝刈	×	TOYOKI		W明和	×	鳥飼	
	審判	HOPE	片江		審判	庄内	今宿	
	TO:	原BH			TO:	壱岐南T		
5（女子）	試合時間	12:30～			試合時間	12:30～		
		1位パート				交流戦		
	HOPE	×	片江		庄内	×	今宿	
	審判	TOYOKI	原BH		審判	鳥飼	壱岐南T	
	TO:	飯倉R			TO:	野芥S		
6（女子）	試合時間	13:25～			試合時間	13:25～		
		1位パート				交流戦		
	TOYOKI	×	原BH		鳥飼	×	壱岐南T	
	審判	片江	飯倉R		審判	今宿	野芥S	
	TO:	畝刈			TO:	W明和		
7（女子）	試合時間	14:20～			試合時間	14:20～		
	A-3位	1位パート5位決定	B-3位		C-3位	交流戦5位決定	D-3位	
		×				×		
	審判	A-1位	B-1位		審判	C-1位	D-1位	
	TO:	A-1位			TO:	D-3位		
8（女子）	試合時間	15:15～			試合時間	15:15～		
	A-2位	1位パート3位決定	B-2位		C-2位	交流戦3位決定	D-2位	
		×				×		
	審判	A-3位	B-3位		審判	C-3位	D-3位	
	TO:	前試合負け			TO:	前試合負け		
9（女子）	試合時間	16:10～			試合時間	16:10～		
	A-1位	1位パート決勝	B-1位		C-1位	交流戦決勝	D-1位	
		×				×		
	審判	A-2位	B-2位		審判	C-2位	D-2位	
	TO:	前試合負け			TO:	前試合負け		

＊ 試合は5-1-5-(3)-5-1-5分ゲーム、、試合間10分（全試合）で行います。
＊ ユニフォームの色は、左チームが淡色、右チームが濃い色でお願い致します。
＊ 喫煙につきましては、学校内が禁止となっておりますので、指定の場所でお願い致します。
＊ 新型コロナウイルス感染予防に関しましては、会場係にて十分に気をつけておりますが、ご参加いただける全チームにも予防の準備をお願い致します。
＊ 試合が終わったチームは自分たちのベンチ・保護者席のアルコール消毒作業をお願い致します。

2月12日
（2日目）日曜日

第22回　豊樹カップ

東風小学校
糸島市潤4丁目10-1

	Cコート　ステージ側			Dコート　入り口側		
1（男子）	試合時間	8：50～		試合時間	8：50～	
		1位パート			1位パート	
	波多江	×	新入	有住BM	×	今宿
	審判	庄内	DREAMS	審判	宇美DD	金武TA
	TO：	庄内		TO：	金武TA	
2（男子）	試合時間	10：00～		試合時間	10：00～	
		1位パート			1位パート	
	庄内	×	DREAMS	宇美DD	×	金武TA
	審判	波多江	新入	審判	有住BM	今宿
	TO：	前試合勝ち		TO：	前試合負け	
3（男子）	試合時間	11：05～		試合時間	11：05～	
	C-1勝ち		D-1勝ち	C-1負け		D-1負け
		×			×	
	審判	C-2勝ち	D-2勝ち	審判	C-2負け	D-2負け
	TO：	前試合勝ち		TO：	前試合負け	
4（男子）	試合時間	12：10～		試合時間	12：10～	
	C-2勝ち		D-2勝ち	C-2負け		D-2負け
		×			×	
	審判	C-1勝ち	D-1勝ち	審判	C-1負け	D-1負け
	TO：	前試合勝ち		TO：	前試合負け	
昼食休憩（13：00～）						
5（男子）	試合時間	13：30～		試合時間	13：30～	
	C-3負け	3位決定	C-4負け	D-3負け		D-4負け
		×			×	
	審判	C-3勝ち	C-4勝ち	審判	D-3勝ち	D-4勝ち
	TO：	前試合勝ち		TO：	前試合勝ち	
6（男子）	試合時間	14：35～		試合時間	14：35～	
	C-3勝ち	決勝	C-4勝ち	D-3勝ち		D-4勝ち
		×			×	
	審判	C-3負け	C-4負け	審判	D-3負け	D-4負け
	TO：	前試合負け		TO：	前試合負け	

＊　試合は5-1-5-（3）-5-1-5分ゲーム、、試合間15分で行います。（2試合目のアップのみ20分間とします）
＊　ユニフォームの色は、左チームが淡色、右チームが濃い色でお願い致します。
＊　喫煙につきましては、学校内が禁止となっておりますので、指定の場所でお願い致します。
＊　新型コロナウイルス感染予防に関しましては、会場係にて十分に気をつけて
おりますが、ご参加いただける全チームにも予防の準備をお願い致します。
＊　試合が終わったチームは自分たちのベンチ・保護者席のアルコール消毒作業をお願い致します。

2月12日
（2日目）日曜日

第22回　豊樹カップ

前原小学校
糸島市前原東2丁目2-6

	Eコート　ステージ側				Fコート　入り口側			
1（男子）	試合時間	8：50～			試合時間	8：50～		
	交流戦				交流戦			
	加布里	×	桜原			×		
	審判	壱岐南T	前原		審判			
	TO：	ThreeWave			TO：			
2（男子）	試合時間	10：00～			試合時間	10：00～		
	交流戦				交流戦			
	壱岐南T	×	前原		W明和	×	福間	
	審判	ThreeWave	桜原		審判	加布里	桜原	
	TO：	桜原			TO：	加布里		
3（男子）	試合時間	11：05～			試合時間	11：05～		
	ThreeWave	×	桜原			×		
	審判	E-2勝ち	F-2勝ち		審判			
	TO：	E-2勝ち			TO：			
4（男子）	試合時間	12：10～			試合時間	12：10～		
	E-2勝ち		F-2勝ち		E-2負け		F-2負け	
	×					×		
	審判	ThreeWave	桜原		審判	加布里	桜原	
	TO：	ThreeWave			TO：	加布里		
昼食休憩（13：00～）								
5（男子）	試合時間	13：30～			試合時間	13：30～		
	ThreeWave	×	加布里			×		
	審判	E-2負け	F-2負け		審判			
	TO：	F-4負け			TO：			
6（男子）	試合時間	14：35～			試合時間	14：35～		
	三角形2位	3位決定	トーナメント2位			×		
	×				審判			
	審判	三角形1位	トーナメント1位		TO：			
	TO：	三角形3位						
7（男子）	試合時間	15：30～			試合時間	15：30～		
	三角形1位	決勝	トーナメント1位			×		
	×				審判			
	審判	三角形2位	トーナメント2位		TO：			
	TO：	E-6負け						

＊　試合は5-1-5-（3）-5-1-5分ゲーム、、試合間15分で行います。（2試合目のアップのみ20分間とします）
＊　ユニフォームの色は、左チームが淡色、右チームが濃い色でお願い致します。
＊　喫煙につきましては、学校内が禁止となっておりますので、指定の場所でお願い致します。
＊　新型コロナウイルス感染予防に関しましては、会場係にて十分に気をつけて
おりますが、ご参加いただける全チームにも予防の準備をお願い致します。
＊　試合が終わったチームは自分たちのベンチ・保護者席のアルコール消毒作業をお願い致します。

2月12日
（2日目）日曜日

第22回　豊樹カップ

加布里小学校
糸島市神在1112

Gコート　ステージ側

1（女子）	試合時間 8:50～ 交流戦	加布里 × 福間	審判 野芥S 壱岐東 / TO: 雷山
2（男子）	試合時間 9:45～ 交流戦	野芥S × 壱岐東	審判 雷山 原BH / TO: 田隈
3（男子）	試合時間 10:40～ 交流戦	雷山 × 原BH	審判 福間 田隈 / TO: 加布里
4（女子）	試合時間 11:35～ 交流戦	福間 × 田隈	審判 G-2勝ち H-2勝ち / TO: 前試合負け
5（男子）	試合時間 12:30～ 交流戦	G-2勝ち × H-2勝ち	審判 田隈 加布里 / TO: 福間
6（女子）	試合時間 13:25～ 交流戦	田隈 × 加布里	審判 G-3勝ち H-3勝ち / TO: 前試合負け
7（男子）	試合時間 14:20～	G-3勝ち × H-3勝ち	審判 加布里 福間 / TO: G-5勝ち
8（女子）	試合時間 15:15～	E-1位 女子決勝 × F-1位	審判 G-5勝ち G-7勝ち / TO: 女子E-3位
9（男子）	試合時間 16:10～	G-5勝ち 男子決勝 × G-7勝ち	審判 E-1位 F-1位 / TO: 前試合負け

Hコート　入り口側

1（女子）	試合時間 8:50～ 交流戦	前原 × 長糸	審判 福重FB ｸﾞﾛﾋﾞｱﾝｽ / TO: 古賀B
2（男子）	試合時間 9:45～ 交流戦	福重FB × ｸﾞﾛﾋﾞｱﾝｽ	審判 長糸 古賀B / TO: 福重FB
3（男子）	試合時間 10:40～ 交流戦	長糸 × 古賀B	審判 長糸 福重FB / TO: 前原
4（女子）	試合時間 11:35～ 交流戦	長糸 × 福重FB	審判 G-2負け H-2負け / TO: 前試合負け
5（男子）	試合時間 12:30～ 交流戦	G-2負け × H-2負け	審判 福重FB 前原 / TO: 長糸
6（女子）	試合時間 13:25～ 交流戦	福重FB × 前原	審判 G-3負け H-3負け / TO: 前試合負け
7（男子）	試合時間 14:20～	G-3負け × H-3負け	審判 前原 長糸 / TO: H-5勝ち
8（女子）	試合時間 15:15～	E-2位 女子3位決定 × F-2位	審判 G-5負け G-7負け / TO: 女子F-3位
9（男子）	試合時間 16:10～	G-5負け 男子3位決定 × G-7負け	審判 E-2位 F-2位 / TO: 前試合負け

＊ 試合は5-1-5-(3)-5-1-5分ゲーム、、試合間10分（全試合）で行います。
＊ ユニフォームの色は、左チームが淡色、右チームが濃い色でお願い致します。
＊ 喫煙につきましては、学校内が禁止となっておりますので、指定の場所でお願い致します。
＊ 新型コロナウイルス感染予防に関しましては、会場係にて十分に気をつけておりますが、ご参加いただける全チームにも予防の準備をお願い致します。
＊ 試合が終わったチームは自分たちのベンチ・保護者席のアルコール消毒作業をお願い致します。